Módulo de Potencia Tiristorizado Monofásico AN260A

Controladores de Potencia ou Módulos de Potencia Tiristorizados são equipamentos de comutação eletrônica baseados em tiristores (SCR e Triac) que permitem o controle proporcional e suave de potencia entregue a carga. Eles são usados principalmente em aplicações de aquecimento controlando correntes que podem chegar a casa dos 1000A

Os Módulos de Potencia Tiristorizados da linha AN260A, fabricados pela Analógica, operaram no modo de controle por disparo em por ângulo de fase. Este tipo de operação é especialmente indicado para acionamento de cargas indutivas ou resistências com alto grau de variação com a temperatura.

Esses módulos eliminam a necessidade do uso de contactores para o controle de temperatura em fornos, assegurando maior longevidade operacional, eliminando ruídos mecânicos e maior estabilidade do processo controlado.

AREAS DE APLICAÇÃO

- Indústria de semicondutores;
- Fornos para cerâmica;
- Cargas acopladas com transformador;
- Resistências com elevado coeficiente de variação com a temperatura: Tungstênio, Molibdênio e Dissilicieto de Molibdênio.

CARACTERÍSTICAS

- Correntes 16, 25, 40, 63, 80, 100 e 125A
- Tensão de alimentação: 110/220V ou 220/440V
- Sinal de comando: 4 a 20mA
- Modalidade de disparo: ângulo de fase
- Partida suave (*soft start*)
- Limitação de corrente: Opcional
- Dimensões: 118 x 122 x 145mm
- Peso: 1kg

DIMENSÕES

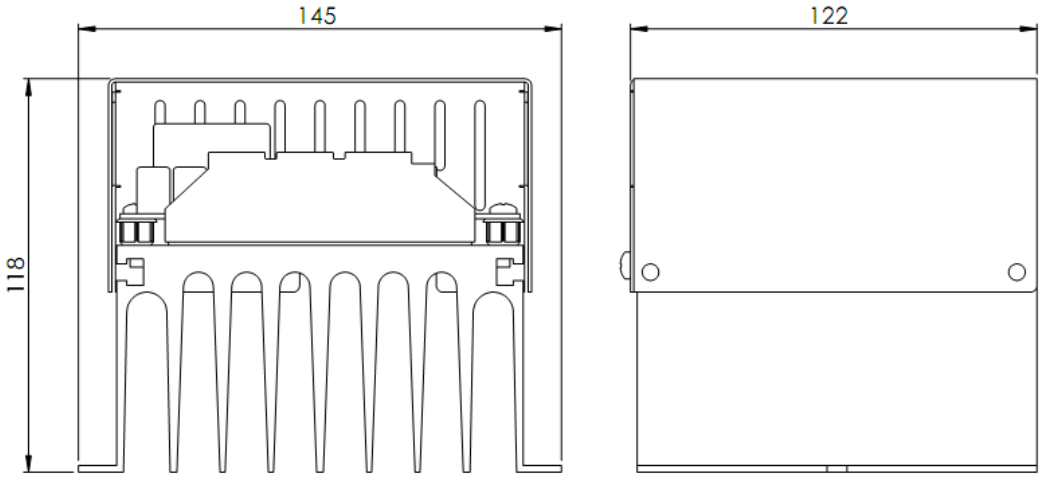

ANALÓGICA Instrumentação e Controle Ltda.
Fone: 55 (31) 3371-2025 - Fax: 55 (31) 3371-2129
e-mail: analogica@analogica.com.br
Rua Junquilhos,78 – Nova Suíssa – 30421-010 Belo Horizonte – MG - Brasil
CNPJ: 21.469.440/0001-62 Insc. Est.: 062.476.250.0010
www.analogica.com.br